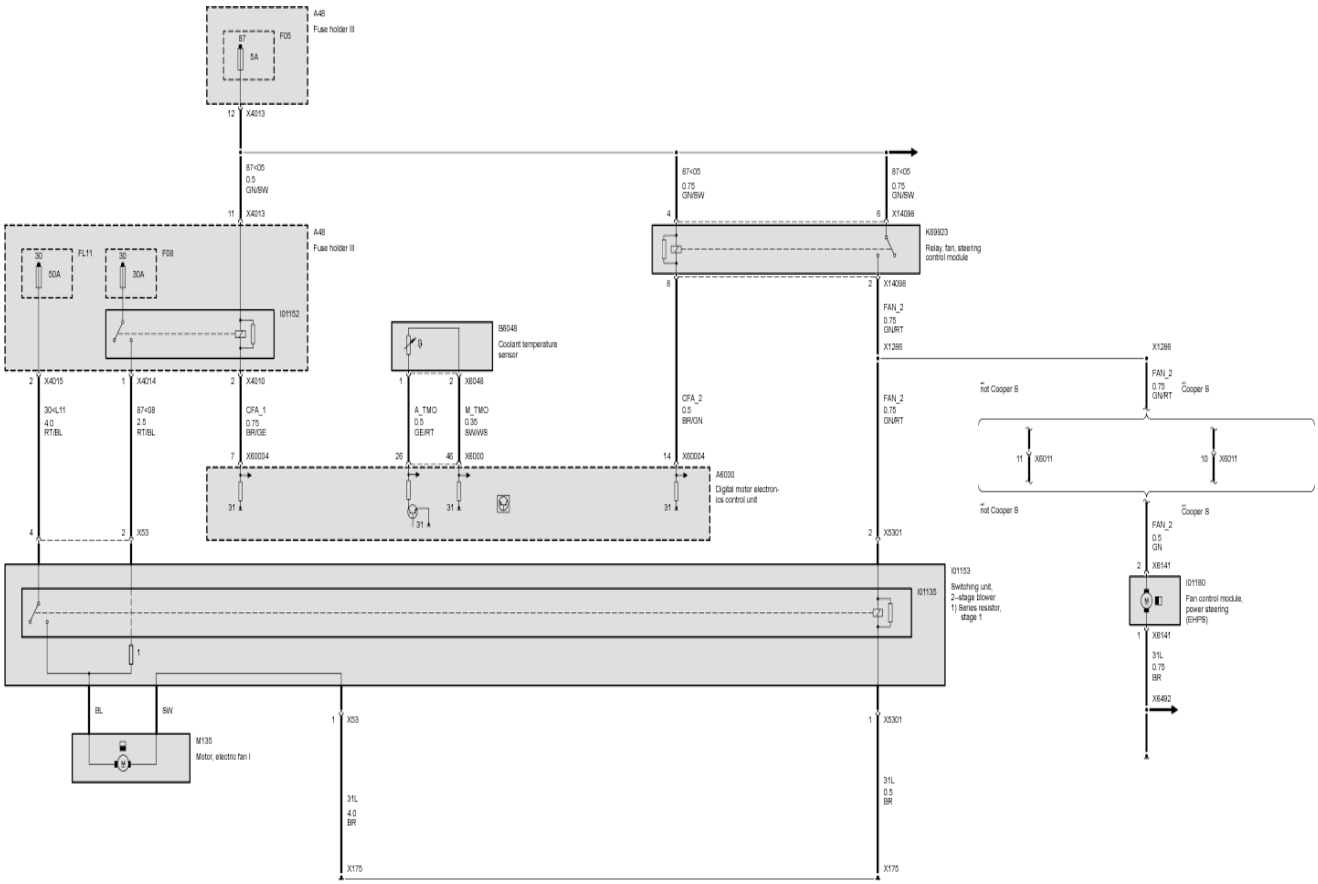

R50 R52 R53 Electric fan Hot country version